B008

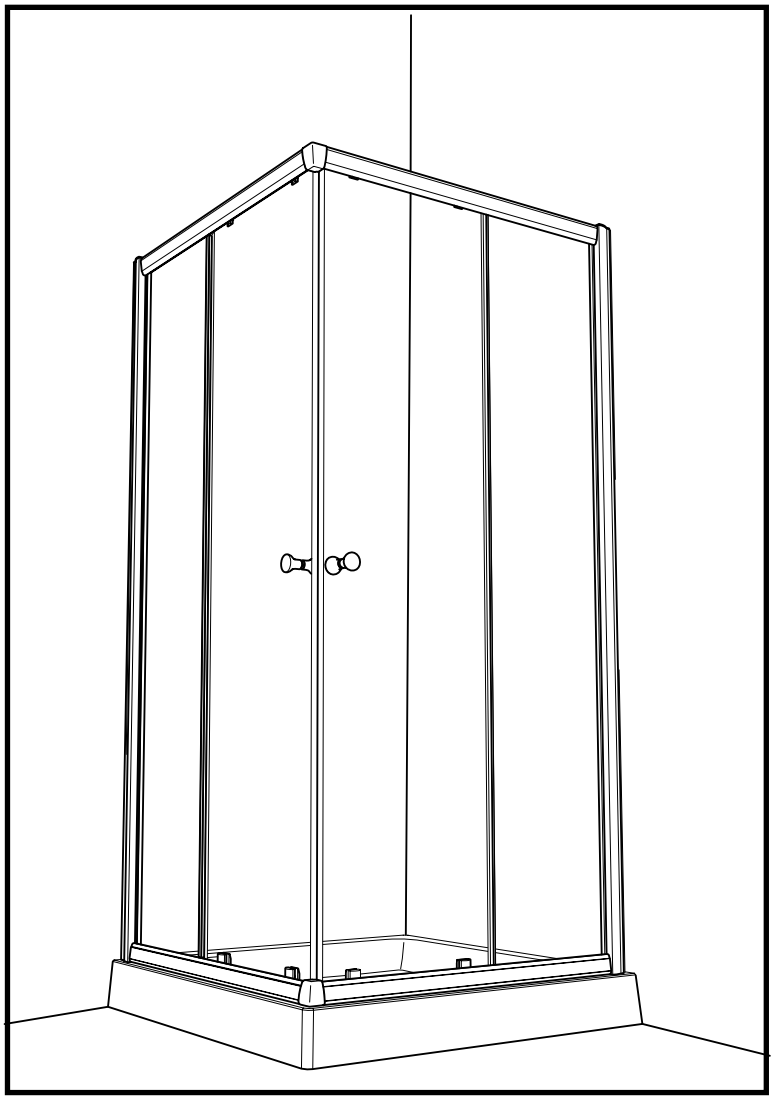

06.14

- Numéro de modèle

- *Model Number*

Veuillez conserver ce manuel et le code de produit pour votre référence future et au besoin la commande des pièces de rechange.

Please keep this manual and product code number for future reference and to order replacement parts if necessary.

Instructions générales

- Lire attentivement et complètement le manuel d'installation avant de procéder.
- Il est recommandé de porter des lunettes de sécurité en tout temps lors de l'installation.

Installation sur les tuiles en céramique

- Le calfeutrage doit être appliqué sur le côté extérieur de la douche où le panneau fixe rencontre les tuiles de la base.
- Si votre porte de douche est pour être installée sur une base en céramique, les tuiles doivent couvrir complètement le dessous du jambage.

Note

- Calfeutrage: aucun scellant n'est nécessaire à l'intérieur de la douche.
- Tous les modèles sont équipés de joints transparents d'étanchéité.

L'entretien de votre douche sans-cadre

- Ne jamais utiliser de poudre ou de tampon de récurage, ni d'instrument tranchant sur les parties en métal ou en verre. De temps à autre, il suffit de nettoyer la porte avec une solution d'eau et de détergent doux pour conserver l'aspect neuf des panneaux de verre et du cadre en aluminium.
- Nous recommandons de passer une raclette de douche sur les panneaux de verre après chaque utilisation.

Des changements peuvent être apportés au produit sans préavis.

General Instructions

- *Read this manual carefully and completely before proceeding.*
- *It is recommended that you wear safety glasses at all times during the installation.*

Installation over Ceramic Tiles

- *Silicone should be used to seal the gap where the ceramic tiles meet the fixed panel.*
- *If your shower door is to be installed over ceramic tiles, the tiles should lay completely under the wall jamb.*

Notice

- *Caulking: no sealant is required inside the shower.*
- *All models are equipped with transparent sealing gaskets.*

Care for your Frameless Shower Door

- *Never use scouring powder pads or sharp instruments on metal pieces or glass panels.*
  An occasional wiping down with a mild soap diluted in water is all that is needed to keep the panels and aluminum parts looking new.
- *We recommend wiping the glass panels with a squeegee after each use.*

Product specifications are subject to change without notice.

LISTE DES PIÈCES / *PARTS LISTING*

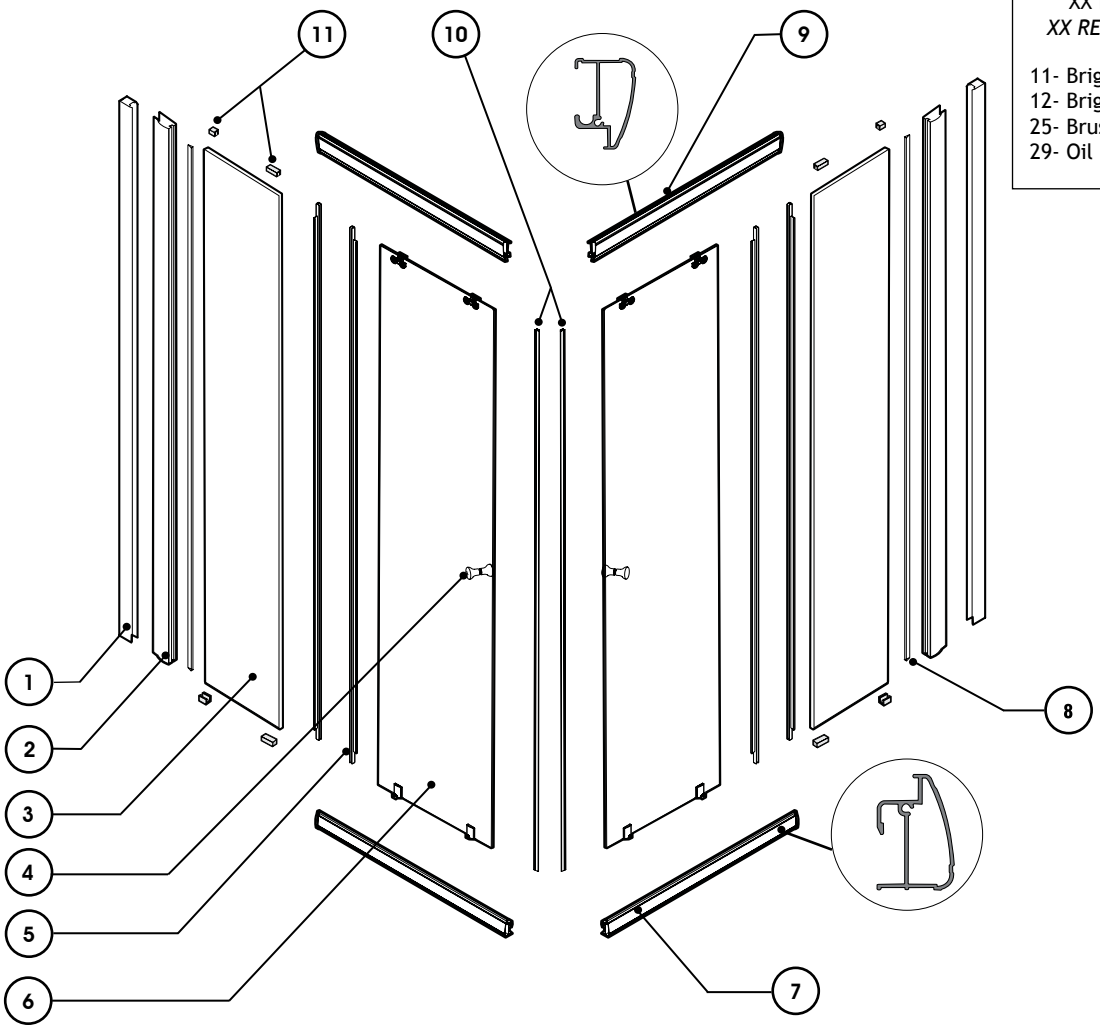

NOTE

XX RÉFÈRE AU FINI DU PRODUIT
XX REFERS TO THE MATERIAL FINISH

11- Bright Chrome / *Chrome poli*
12- Bright Brass / *Laiton poli*
25- Brushed Nickel / *Nickel brossé*
29- Oil Rubbed Bronze / *Bronze Vénitien*

ITEM	PIÈCES / *PARTS*	QTY
1	JAMBAGE / *WALL JAMB*	2
2	EXTENSEUR / *EXPANDER*	2
3	PANNEAU FIXE / *FIXED PANEL*	2
4	ENS. DE POIGNÉE / *SET OF HANDLES*	2
5	JOINT LATÉRAL / DOOR SIDE GASKET	4
6	ASSEMBLÉ DE PORTE / *DOOR PANEL ASSEMBLY*	2
7	RAIL DU BAS / *BOTTOM TRACK*	2
8	JOINT LATÉRAL CÔTÉ JAMBAGE / *SIDE GASKET WALL JAMB SIDE*	2
9	RAIL DU HAUT / *TOP TRACK*	2
10	JOINT MAGNÉTIQUE / *MAGNETIC DOOR GASKET*	2
11	SUPPORT VERRE / GLASS SUPPORT	8

QUINCAILLERIE FOURNIE / *PROVIDED HARDWARE*

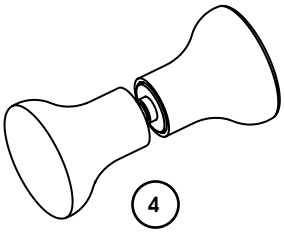

4

5

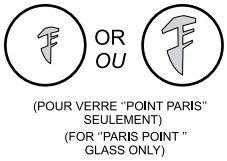

8

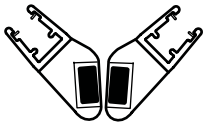

10

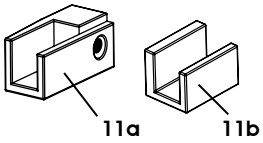

11

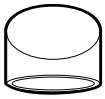

12

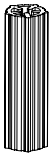

13

14

15

16

17

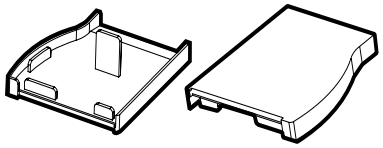

18

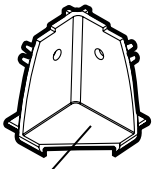

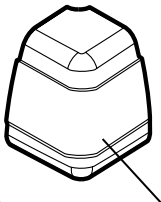

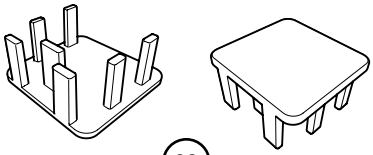

20

ITEM	QUINCAILLERIE / *HARDWARE*	QTY
4	ENS. DE POIGNÉE / *SET OF HANDLES*	2
5	JOINT LATÉRAL / *SIDE GASKET*	4
8	JOINT LATÉRAL CÔTÉ JAMBAGE / *SIDE GASKET WALL JAMB SIDE*	4
10	JOINT MAGNÉTIQUE / *MAGNETIC DOOR GASKET*	1
11	SUPPORT VITRE / *GLASS SUPPORT*	8
12	CALE POUR LE GUIDE DU BAS / *BOTTOM SLIDER SHIM*	4
13	CHEVILLE / *WALL PLUG*	8
14	VIS / SCREW (M4 x 8)	8
15	CAPUCHON COUVRE-VIS / *SCREW CAP*	8
16	VIS / *SCREW* (M4 x 35)	12
17	VIS / *SCREW* (M4 x 8)	8
18	COUVERCLE EXTENSEUR / *EXPANDER CAP*	2
19	CONNECTEUR / *CONNECTOR*	2
20	COUVERCLE JAMBAGE / *WALL JAMB CAP*	

OUTILS ET MATÉRIAUX REQUIS / *TOOLS AND MATERIALS REQUIRED*

TOURNEVIS
SCREWDRIVERS

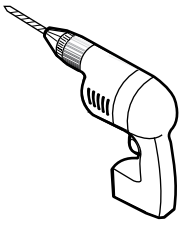

PERÇEUSE
DRILL

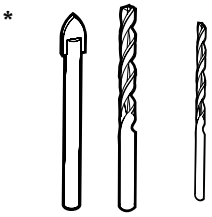

MÈCHE 1/4˝ & 1/8˝
1/4˝ & 1/8˝ DRILL BITS

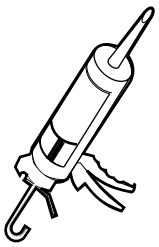

SCELLANT
SILICONE

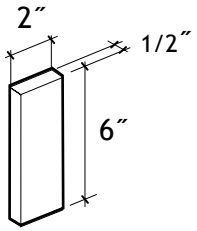

BLOC DE BOIS
WOODEN BLOCK

*Si vous installez les panneaux sur des tuiles en céramique, utilisez une mèche 1/4˝ à céramique.
If the shower panels are to be assembled on ceramic tiles, use a 1/4˝ drill bit for ceramic tiles.

CRAYON
PENCIL

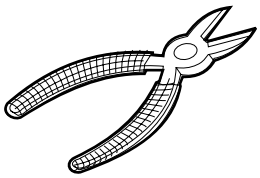

PINCE COUPANTE
CUTTING PLIER

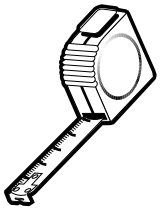

RUBAN À MESURER
TAPE MEASURE

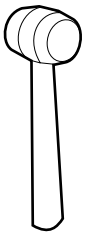

MAILLET
MALLET

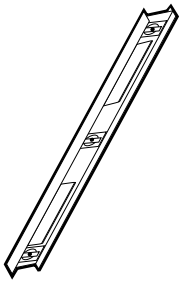

NIVEAU
LEVEL

1 POSEZ ET CENTREZ LE JAMBAGE. / *CENTER AND INSTALL THE WALLJAMB*

MODEL - MODÈLE	MIN (in / cm)	MAX (in / cm)
32	30 3/8” (77cm)	30 7/8” (78cm)
36	33 7/8” (86cm)	34 3/8” (87cm)
42	40” (102cm)	41 1/2” (103cm)

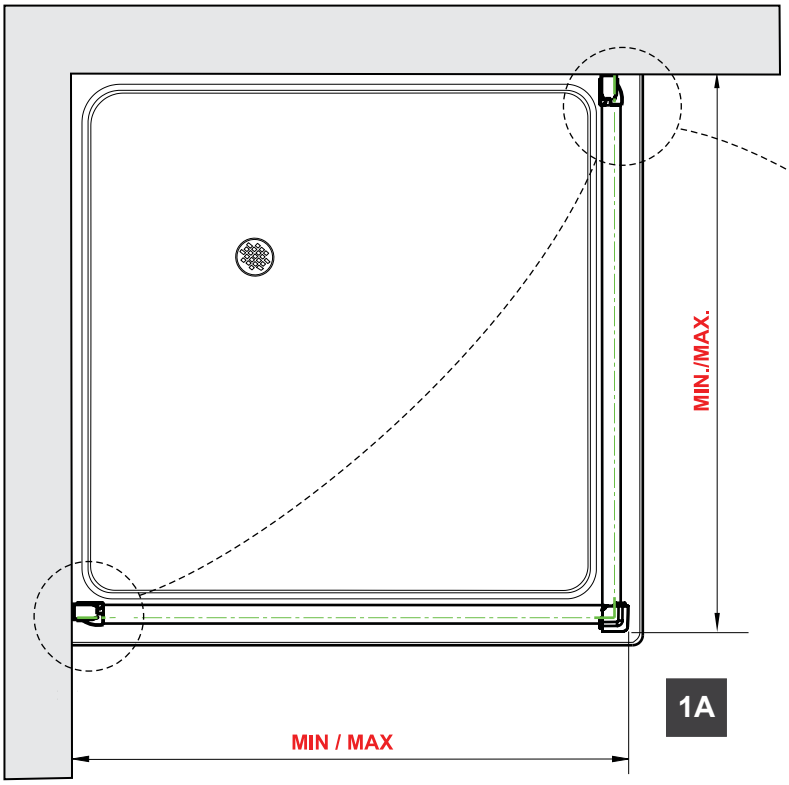

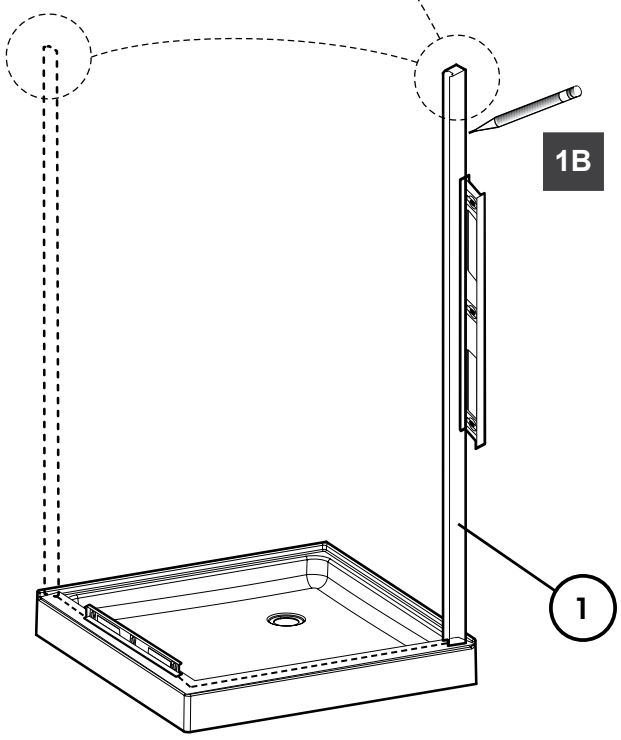

1A. Suivant les limites données (Min/Max),du mur fini à l’extérieur du jambage (#1)

Refer to the limits given (Min/Max),finished wall to the exterior of the wall jamb (#1)

1B. Poser et tracez les lignes de repère le long du côté extérieur du jambage.

Position and trace outer edge of wall jambs.

THE INSTALLATION SHOWN IS BASED ON PLUMB FINISHED WALLS AND A LEVELLED BASE. IF THESE CONDITIONS ARE NOT MET, PLEASE ADJUST ACCORDINGLY.

L’INSTALLATION ILLUSTRÉE EST BASÉE SUR DES MURS FINIS D’APLOMB ET UNE BASE DE DOUCHE NIVELÉE. SI CES CONDITIONS NE SONT PAS PRÉSENTÉES, VEUILLEZ AJUSTER EN CONSÉQUENCE.

2 POSEZ LE JAMBAGES. / *MOUNT THE WALL JAMBS.*

2A. Repositionnez un des jambages (#1) sur le seuil de la douche.

Reposition one of the wall jambs (#1) on the shower threshold.

2B. Marquez les points de perçage.

Mark drilling location.

2C. A l'aide d'une mèche de perceuse 1/4", percez 4 trous.

With a 1/4" drill bit, drill 4 holes.

2D. Insérez les 4 chevilles (#13) et mettez-y une goutte de silicone.

Insert 4 wall plugs (#13) and put in each a drop of silicone.

2E. Appliquer du silicone en bas du jambage.

Apply silicone the bottom of the wall jamb.

2F. Fixez le jambage (#1) avec les vis 1 3/8" fournies (#16).

Secure the wall jamb (#1) using the 1 3/8" screws (#16).

2G. Répétez les même ètape pour l'autre jambage.

Repeat the same step for the other wall jamb.

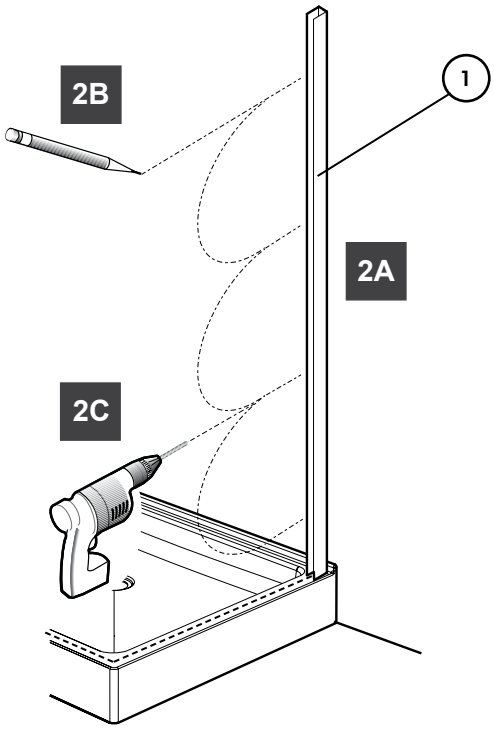

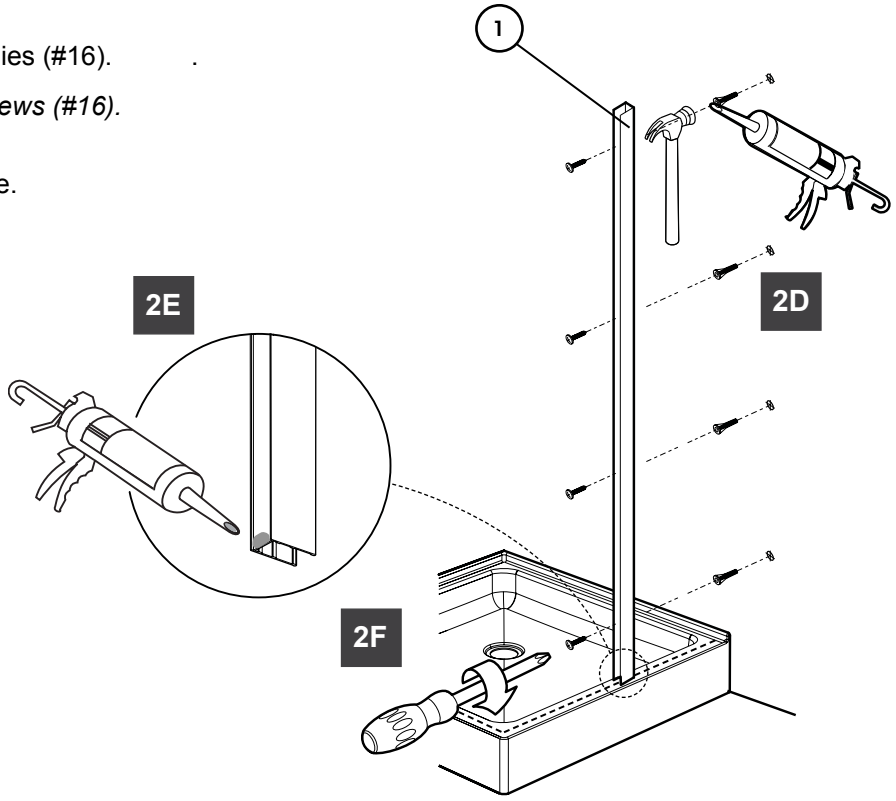

3 FORMEZ DEUX DEMI-CADRE. / *BUILD TWO HALVES-FRAMES.*

3A. Montez sur chaque extenseur (#2) les deux rails (#7 & #9) pour former deux demi-cadres.

Mount on the each expander (#2) the two track (#7 & #9) to form two halves-frames.

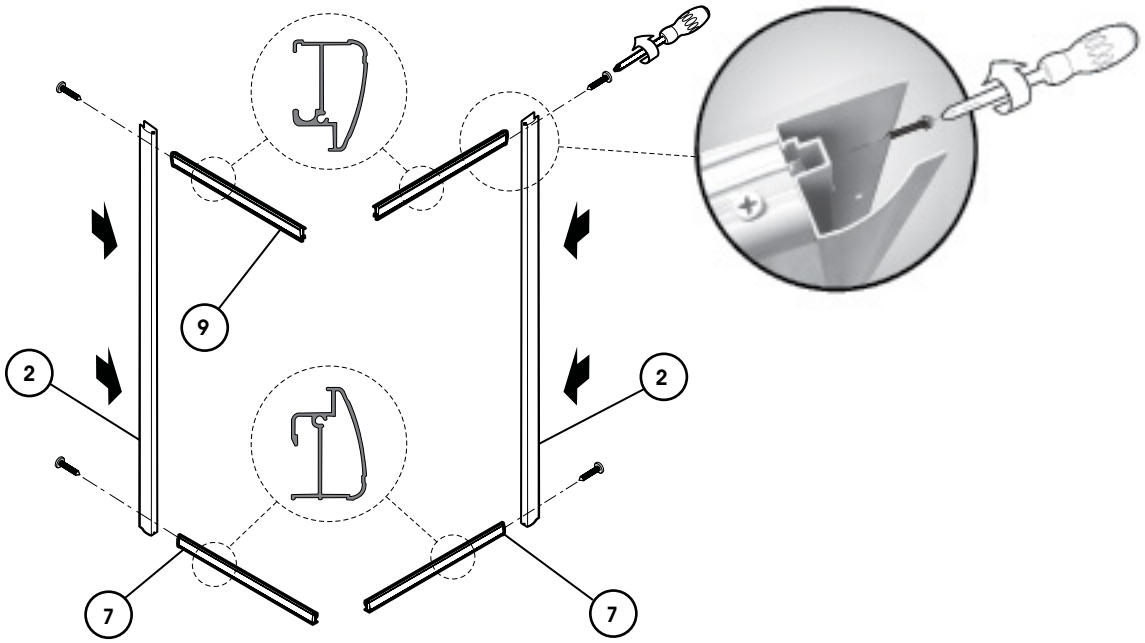

4 FORMEZ LE CADRE. / *BUILD THE FRAME.*

4A. Utilisez les connecteurs (#19a)pour fermer le cadre et rajouter le couvercle (#19b).

Use the connectors(#19a) to close the frame and add the cover (#19b).

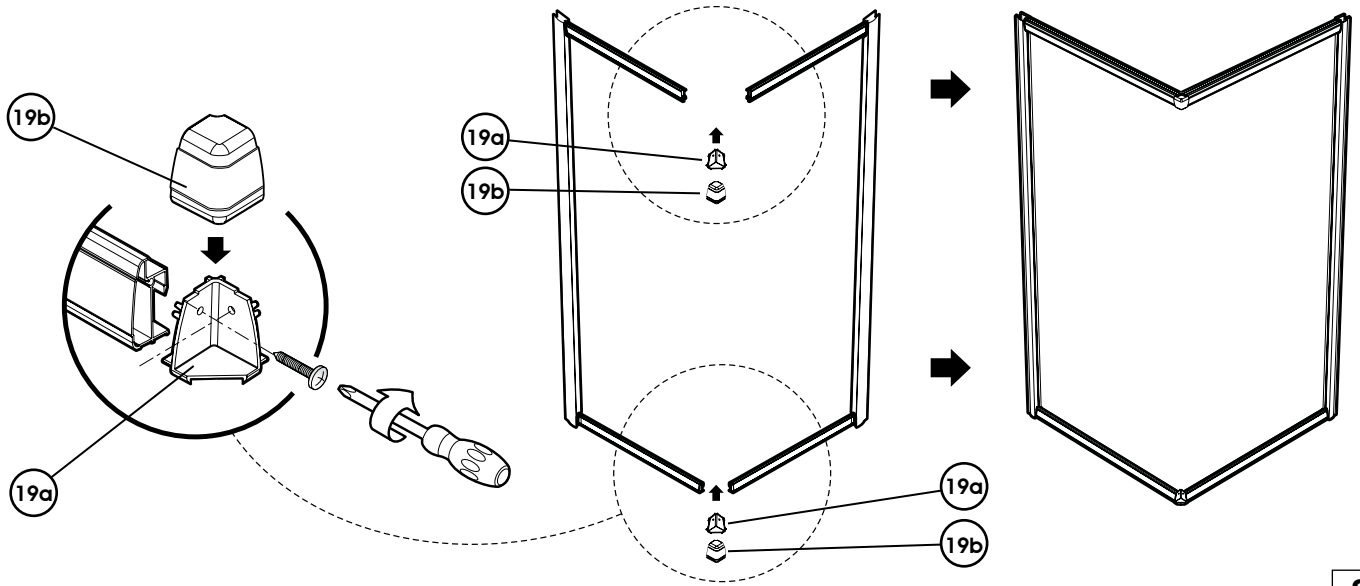

5 POSEZ LE CADRE. / *MOUNT THE FRAME.*

5A. Insérez le cadre dans les jambages déjà installés.

Insert the frame into the installed wall jambs.

5A

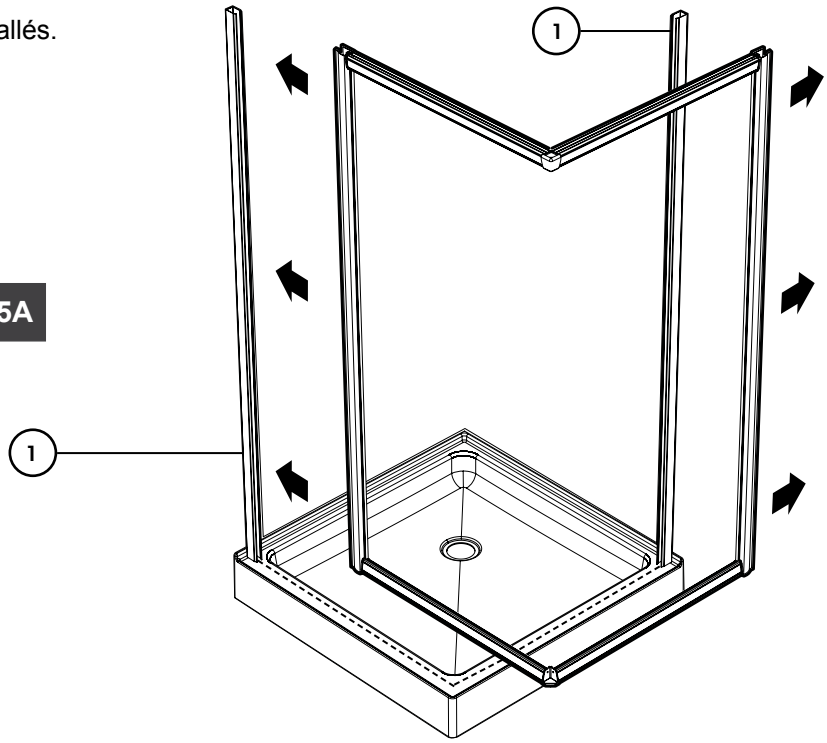

5B

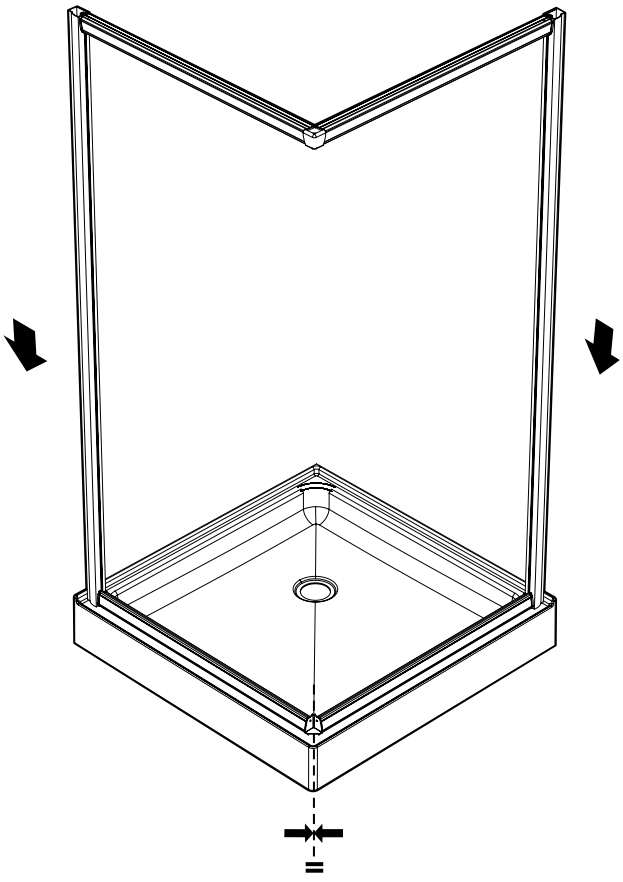

5B. Posez et centrez le cadre sur le seuil de la base de douche.

Position and center the frame onto threshold of shower base.

6 INSTALLEZ LE PANNEAUX FIXES. / *INSTALL THE FIXED PANEL.*

6A. Insérez les supports de verre (#11a & 11b) aux extrémités des panneaux fixes.(#3)

Insert fixed panel support blocks (#11a & 11b) at each corner of the fixed panels.(# 3).

6B. Fixez les panneaux fixes avec les vis 15/32" (#17).

Secure the fixed panels with a 15/32" screw (#17).

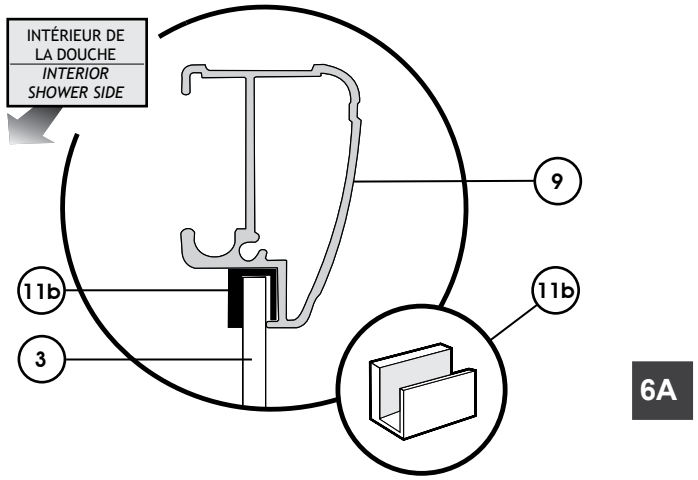

6A

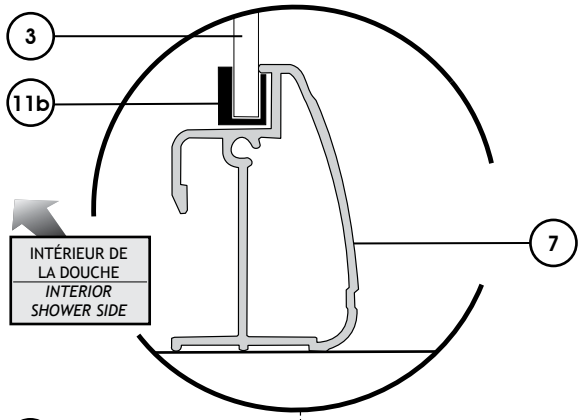

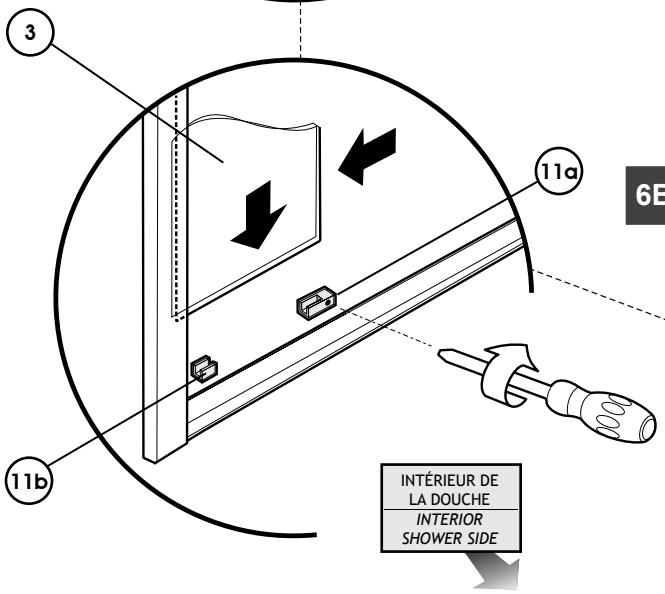

6B

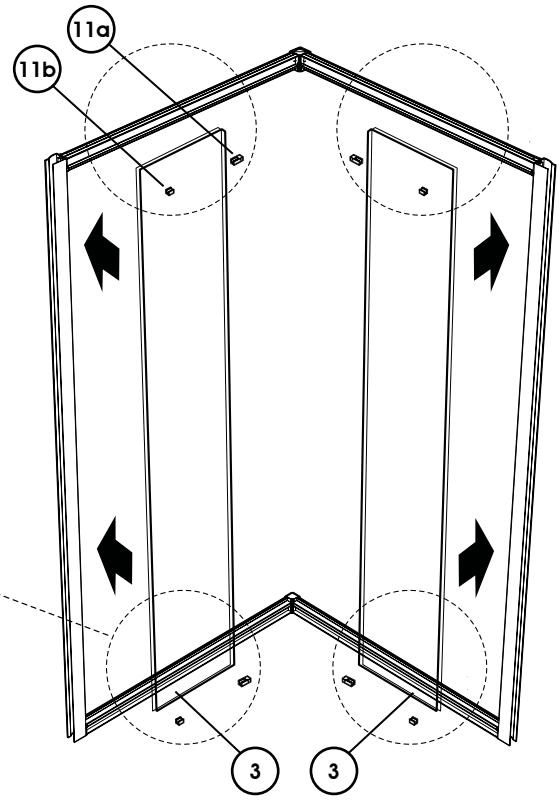

7 INSTALLATION DE PORTES. / *DOOR INSTALLATION*

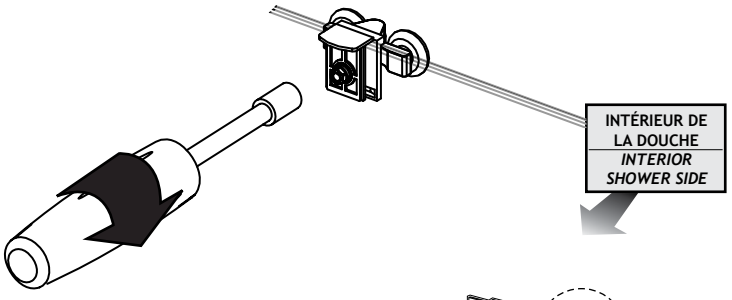

INTÉRIEUR DE LA DOUCHE
INTERIOR SHOWER SIDE

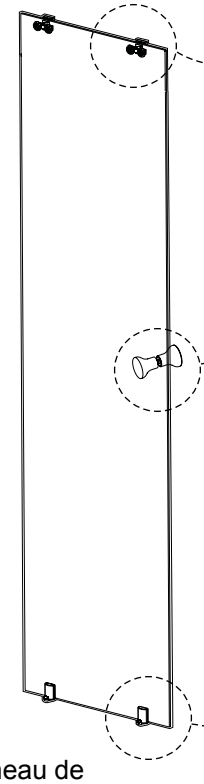

7A

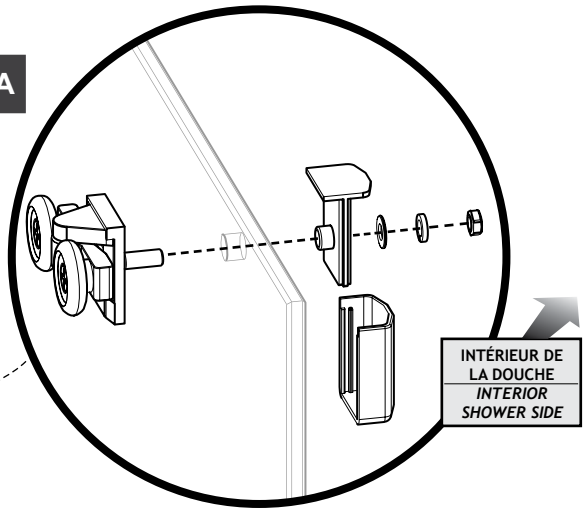

INTÉRIEUR DE LA DOUCHE
INTERIOR SHOWER SIDE

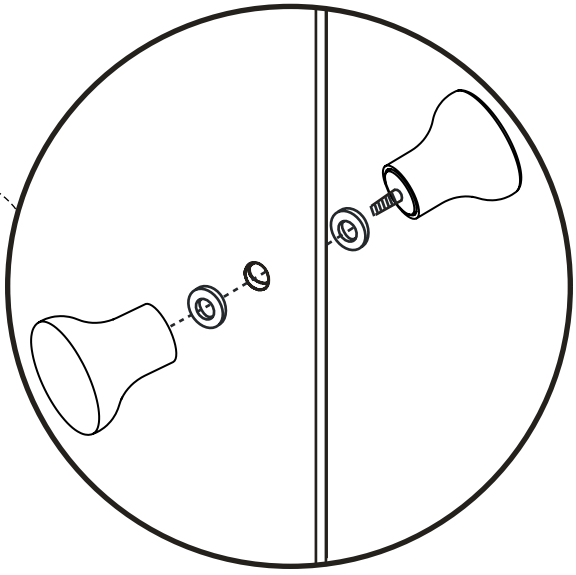

7a. Installer les roulettes sur le panneau de porte de façon à ce que les roulettes pointent vers l'extérieur de la douche. Le trou de la poignée doit toujours être du côté fermeture de la porte.

Install the rollers on the door panel so that the rollers point towards the outside of the shower. The hole of the handle must always be on the opening side of the door.

7b. Installer les guides du bas sur le panneau de porte en plaçant les crochets vers l'extérieur de la douche. Placer les cales sur les crochets des guides du bas.

Install the bottom sliders on the door panel while placing the hooks towards the outside of the shower. Place the bottom slider shims on the hooks.

7B

Cales / ***Shims***

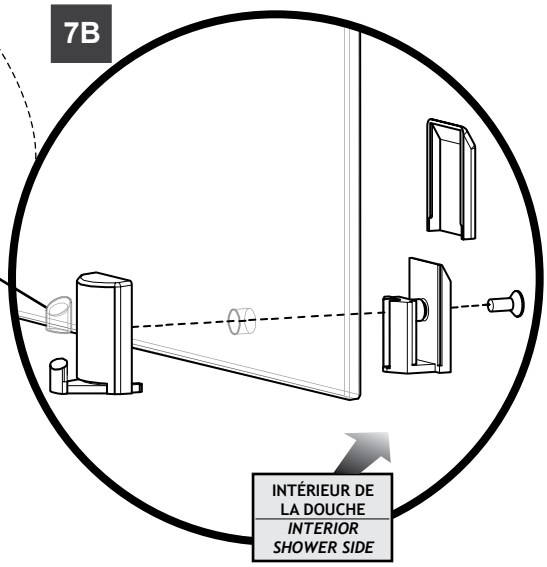

INTÉRIEUR DE LA DOUCHE
INTERIOR SHOWER SIDE

7 INSTALLATION DE PORTES. *I DOOR INSTALLATION*

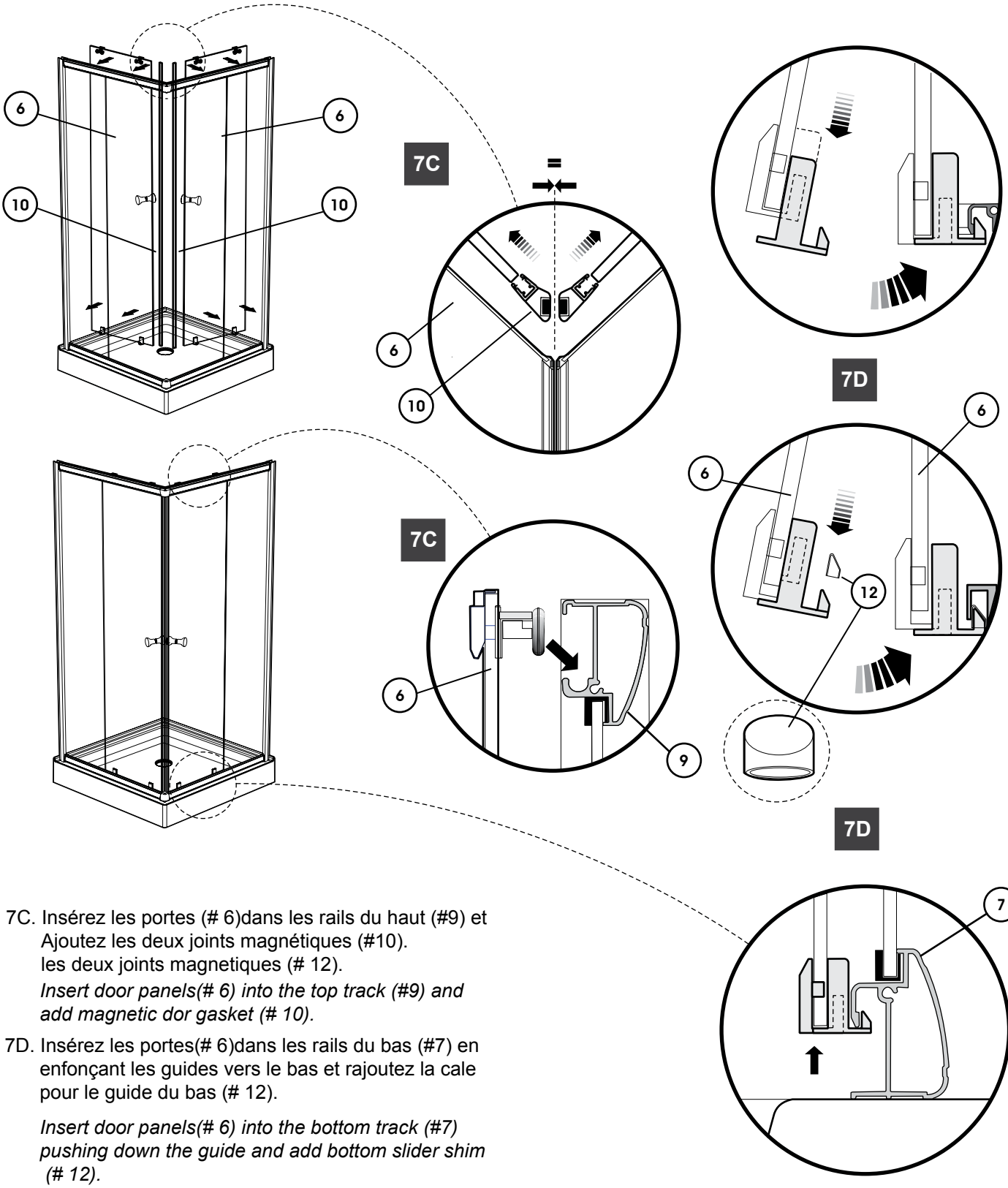

7C. Insérez les portes (# 6)dans les rails du haut (#9) et Ajoutez les deux joints magnétiques (#10).
les deux joints magnetiques (# 12).
Insert door panels(# 6) into the top track (#9) and add magnetic dor gasket (# 10).

7D. Insérez les portes(# 6)dans les rails du bas (#7) en enfonçant les guides vers le bas et rajoutez la cale pour le guide du bas (# 12).

Insert door panels(# 6) into the bottom track (#7) pushing down the guide and add bottom slider shim (# 12).

8 AJUSTEMENT VERTICAL. / *VERTICAL ADJUSTMENT.*

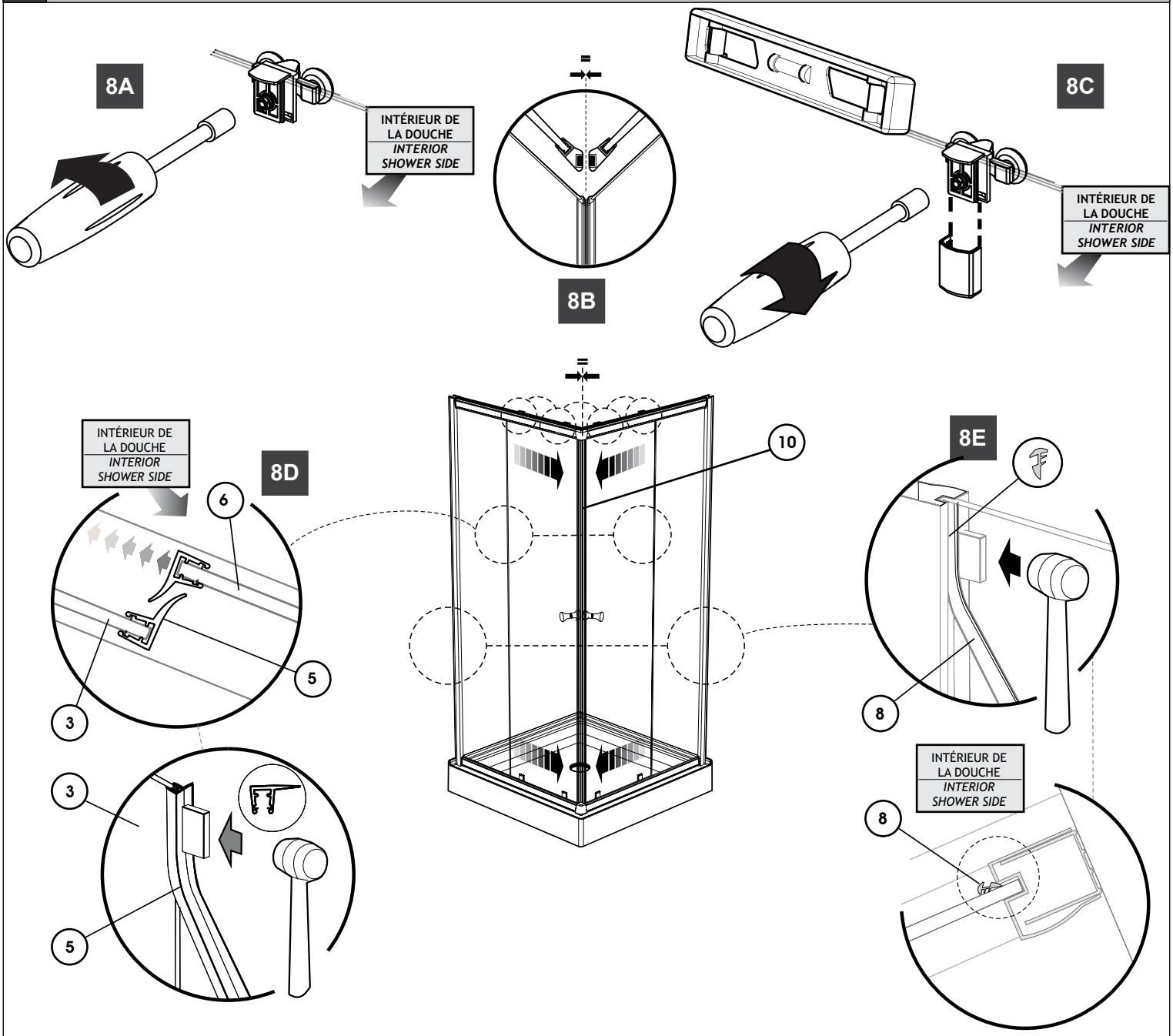

8A. Desserrez l'écrou à l'aide d'une tourne-écrou
Loosen the nut with a hex nut driver 5/16"

8B. Ajustement vertical (vérifiez si les joints magnétiques sont bien collés).
Vertical adjustment(verify if the magnetic gasket meet-properly).

8C. Serrez l'écrou. Fermez la couvercle.
Tighten the nut. Close the cover.

8D. Installer les joints latéraux (# 5) sur panneaux fixes et panneaux de portes.
Insert side panels gasket (# 5) onto fixed panel & door panels.

8E. Insérez joint latéral côté jambage (# 8) en utilisant le maillet et un petit bloc de bois.
Insert side gasket wall jamb side (#8) using a mallet and a small wood block.

9 FIXATION DE L'UNITÉ / *UNITY FIXATION.*

9A. Nivelez et ajustez l'unité.

Level and adjust unit.

9B. Fixez le cadre avec vis 3/8'' (#14) et posez des couvre-vis (#15).

Fasten frame with screw 3/8" (#14) and add screw cap (#15).

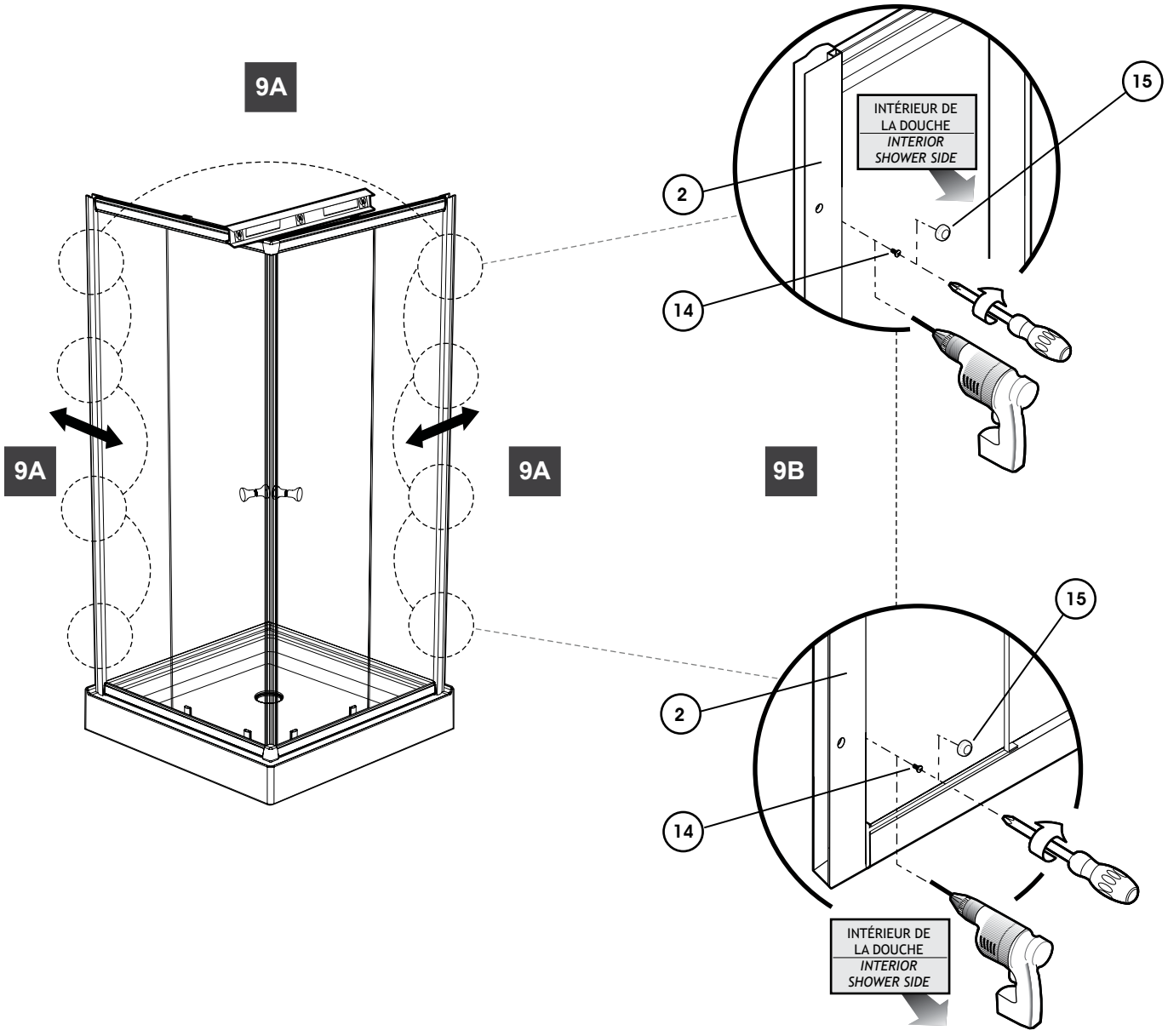

10 FINITION. / *FINISHING TOUCHES.*

10A. Insérez les couvercles-extenseur (#18) aux extrémités des extenseur (#2).

Insert expander caps (#18).

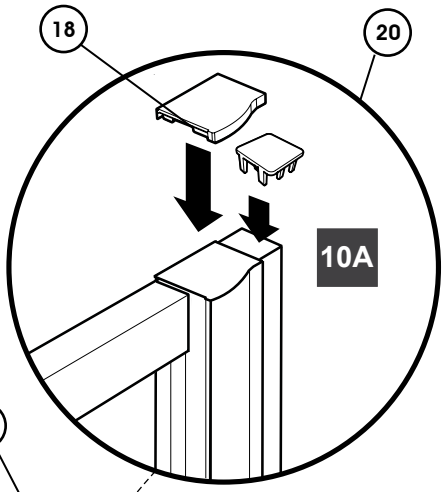

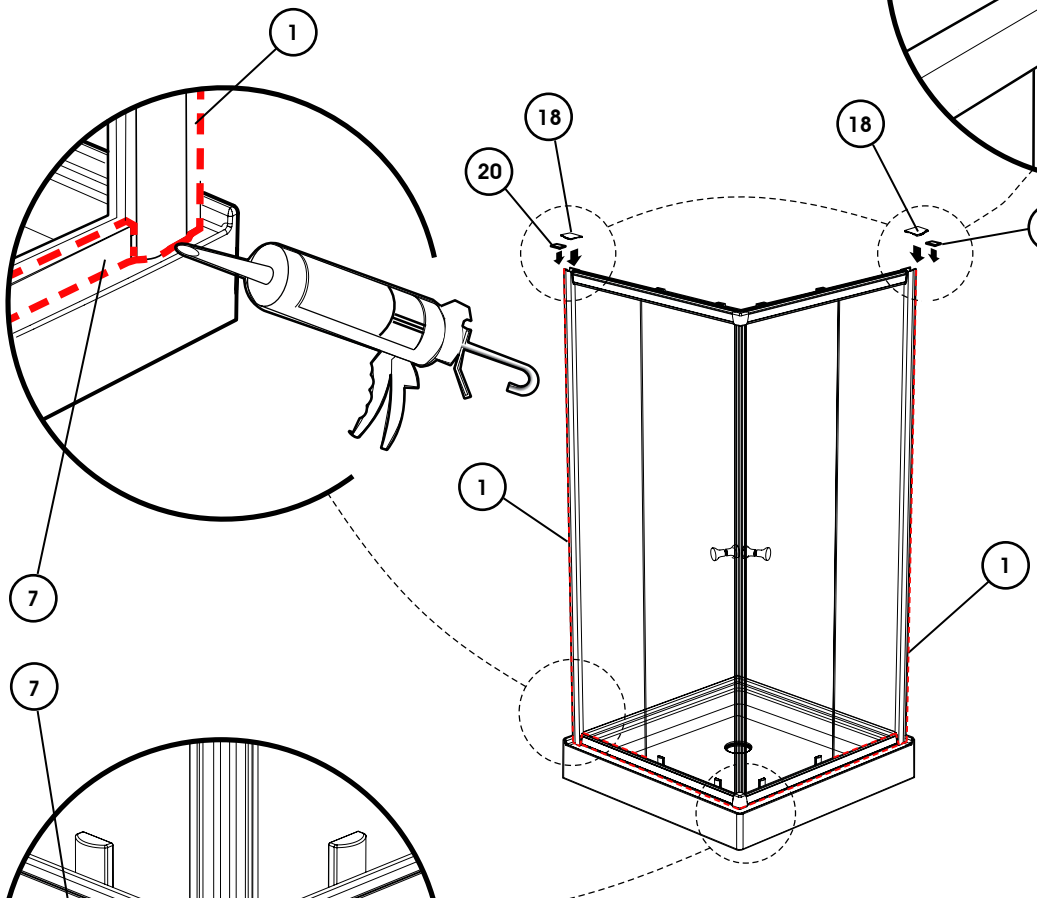

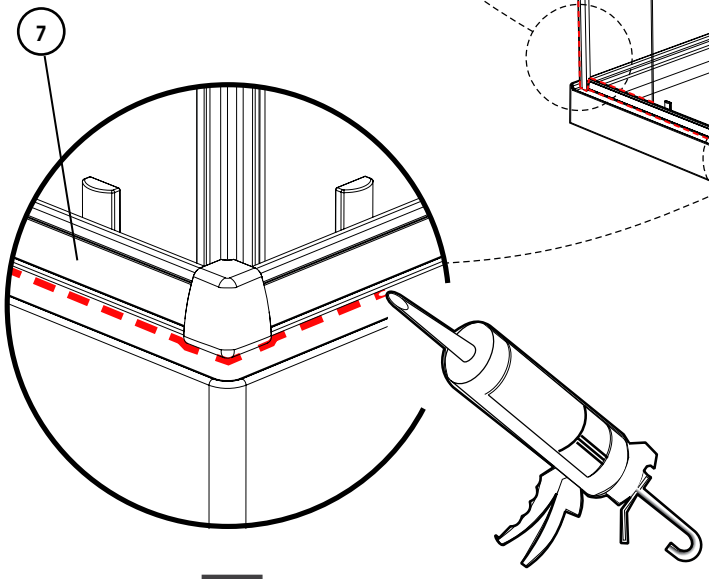

10B. Calfeutrer l'extérieur du rail inférieur (#7) ainsi que le long des jambages (#1).

Silicone exterior the bottom track (#7) and along the wall jambs (#1).